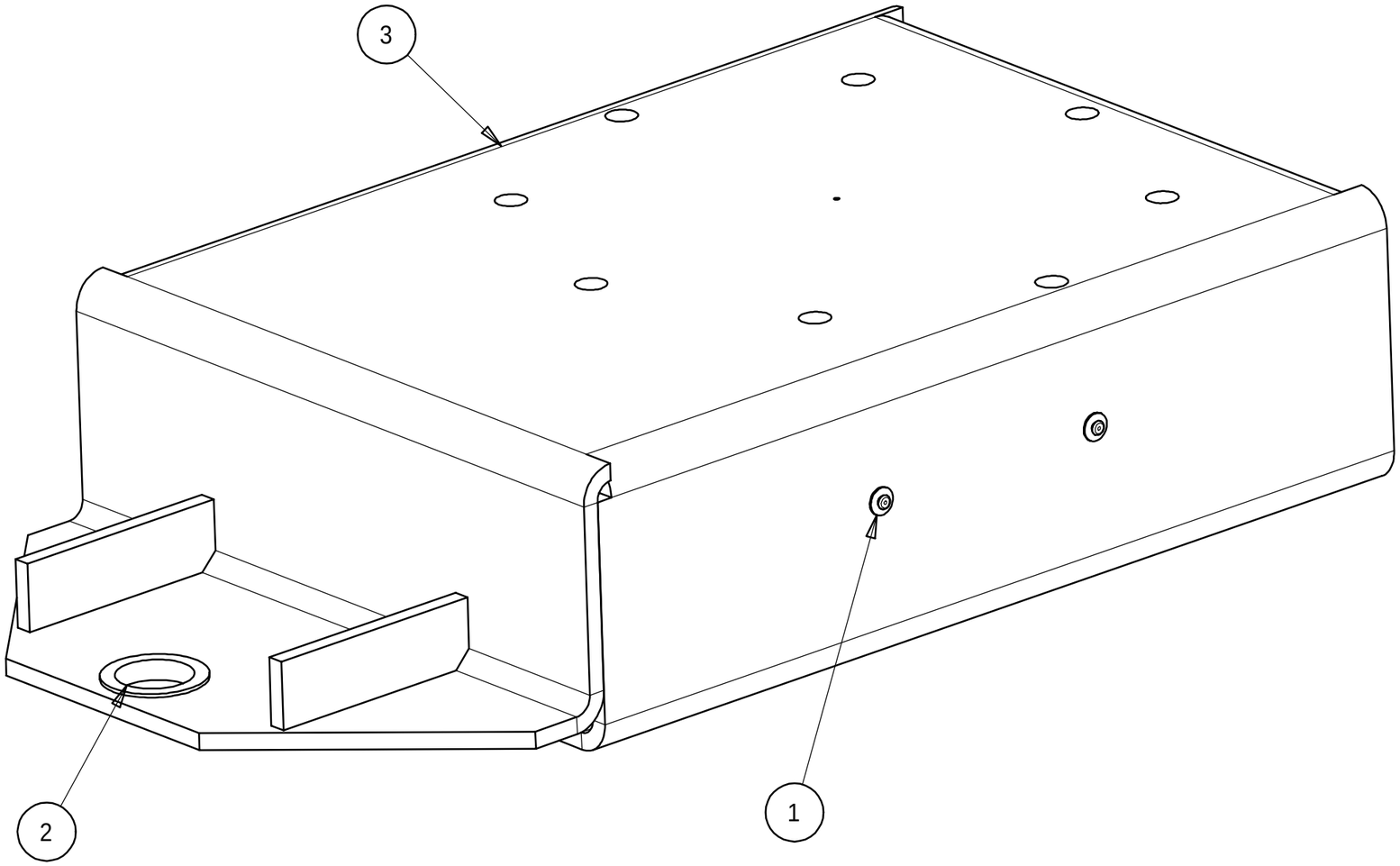

Rev	Description	Drawn	Checked	Date
A	Creation	Amaro	PECHERIC	18/09/17

Rep.	Code	Libellé	Qté
3	B70023814	CHASSIS INF OH SS MALT RENFORCE	1
2	2055_JP	BAGUE 42,4	1
1	1805_KA	PLAQUE SIGNALETIQUE B.U.	1

_

SEULS LES DOCUMENTS REMIS EN CONFIRMATION
DE COMMANDE ENGAGENT NOTRE RESPONSABLILITE

S/E CHASSIS INF OH RENFORCE

Masse: 0

Standard:

Echelle: 1:3

INDICE REV. A

FOLIO —

Format original: A3

B70023716_00

Marquer avec encre indélébile B70023716_00
(caractères H = 15mm, ep. 1mm)

File: B70023716_K0_0